Flexibel hoofdkwartier · HNW doe je zelf

Interieur dat mee transformeert met de activiteit

In opdracht van Stichting Natuur&Milieu heeft Studio Kaart voor de campagne van het Nieuwe Werken 2012 een flexibel, duurzaam en multifunctioneel hoofdkwartier ontworpen genaamd FlexHQ. De vraag luidde: ontwerp een duurzaam flexibel kantoorinterieur volgens de principes van het nieuwe werken, dat op verschillende locaties kan worden gebruikt, meeveranderd met diverse werkactiviteiten en dat eenvoudig kan worden getransporteerd. Het resultaat was een serie multifunctionele kartonnen objecten, die door hun gewicht makkelijk konden worden vervoerd. Een bank kun je transformeren tot tafel, een kruk wordt een kast en twee banken samen vormen een overlegplek. Het meubilair kan worden aangepast aan de activiteiten van de gebruiker. Het is niet de mens die verandert van locatie, maar het interieur dat verandert qua vorm. Tijdens de campagne week stond het flexibele hoofdkwartier op vijf verschillende werklocaties, waaronder een fabriekshal, een ziekenhuis en een kinderdagverblijf.

Flexibel werken volgens de principes van het nieuwe werken

FlexHQ

Het hoofdkwartier werd op 12 november 2012 geopend door Minister van Infrastructuur en Milieu: Melanie Schultz van Haegen. Het flexHQ was een flexibele werkplek, waar met goede koffie en wifi mensen elkaar konden ontmoeten en kennis konden maken met Het Nieuwe Werken op diverse werkvloer. Het hoofdkwartier had een verrassende, flexibele inrichting. Zo was een bank te transformeren tot een tafel of overlegplek. In het flexHQ is o.a. ruimte voor flexwerken, overleggen, workshops, ontmoeten en een barista.

Opstellingen per locatie

Tijdens de campagne week stond het flexHQ op 5 verschillende locaties. De verschillende objecten zijn dusdanig vormgegeven dat ze zich aan ieder van deze locaties konden aanpassen en overal een op maat ontworpen interieur vormden. Daarnaast was het mogelijk om gedurende de dag de objecten op locatie te transformeren. Het flexHQ is met recht een flexibel interieur omdat het zich aanpast aan zowel de locatie als de gebruiker.

Materiaal

Als materiaal is om diverse redenen gekozen voor honingraat karton. Honingraat Karton is licht van gewicht maar wel bijzonder sterk. Daardoor is het gemakkelijk te transporteren. Daarnaast voorziet het lichte gewicht van karton ook in een andere wens: een interieur dat zich aanpast aan de behoefte van de gebruiker zonder dat deze zich hoeft te verplaatsen. De gebruiker kan de objecten zelf transformeren van bijvoorbeeld tafel naar bank en zo in zijn eigen vraag voorzien.
Er is bewust voor gekozen om de bijzondere opbouw van het honingraat karton aan de zijkant van de objecten zichtbaar te houden. Dit draagt bij aan de duurzame en flexibele uitstraling van de campagne en geeft de objecten een eigen bijzondere tactiliteit.

Duurzaamheid

De objecten zijn gemaakt van gerecycled honingraat karton en zijn ook weer voor 100% te recyclen. Het lichte gewicht zorgt er ook voor dat er tijdens het transport minder co2 uitstoot is.

Vervoer

Ook het transport was van groot belang bij het ontwerp. Alle objecten dienen gezamenlijk in één kleine vrachtwagen (rijbewijs B) te passen, en het laden en lossen moet mogelijk zijn door 2 personen.
Om aan deze vraag te voldoen zijn de objecten zo vormgegeven dat ze in elkaar geschoven vervoerd kunnen worden en daardoor precies in de laadruimte van het vrachtwagentje geplaatst kunnen worden.

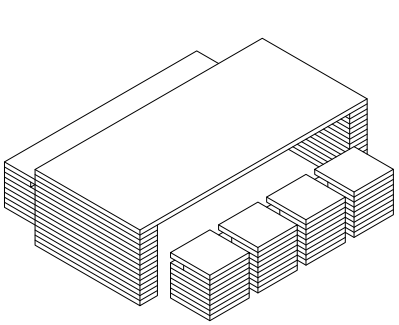

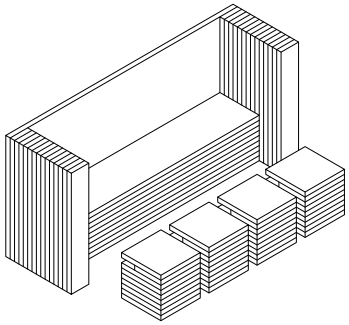

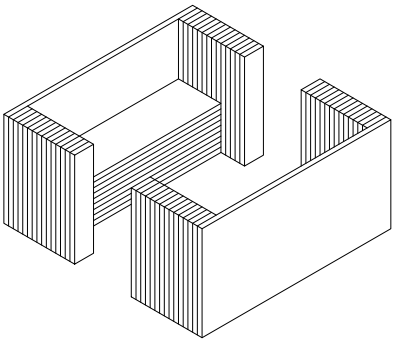

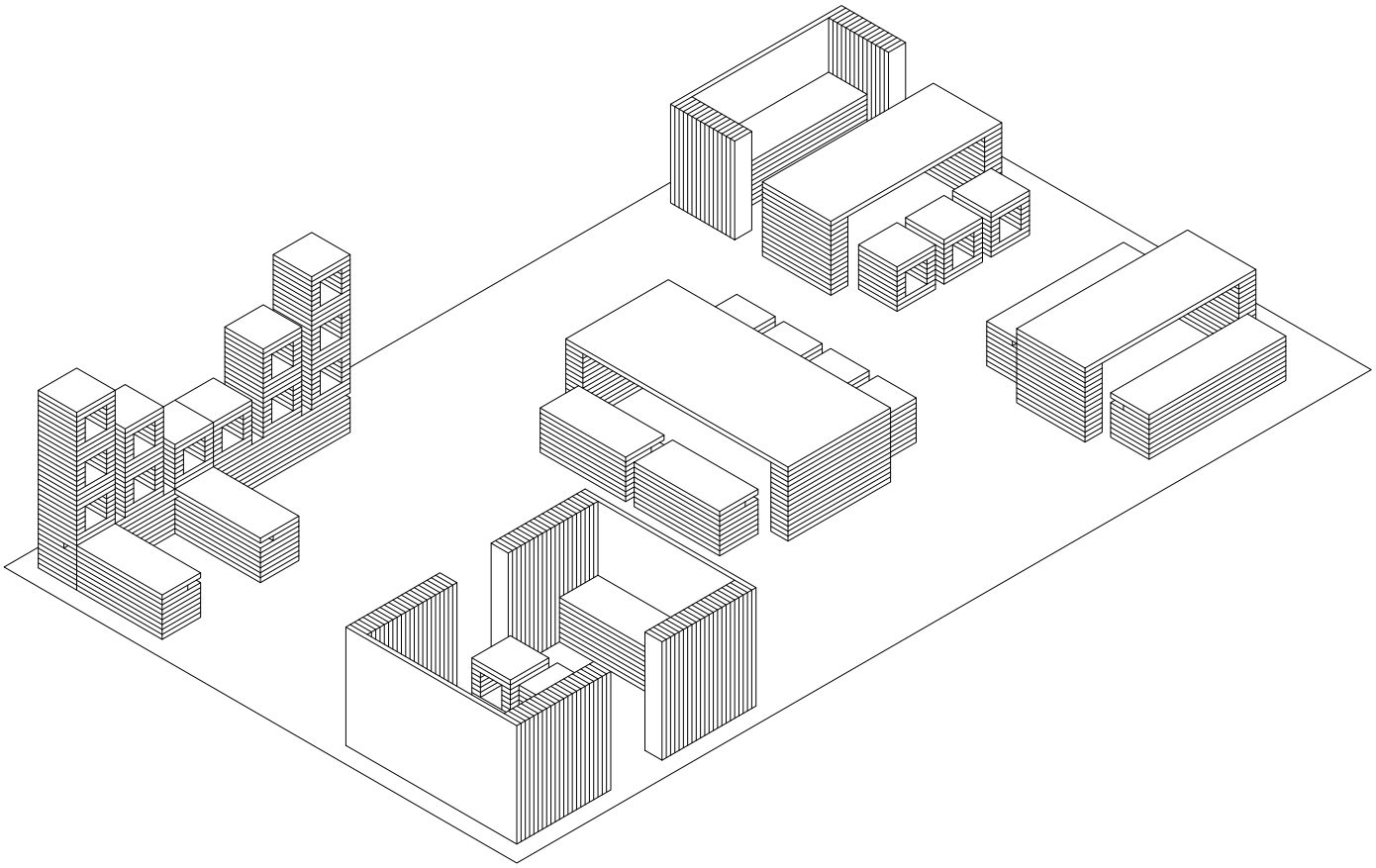

Interieur Flex HQ

Opdrachtgever
Stichting Natuur & Milieu, Utrecht

Ontwerp
Studio Kaart, Utrecht

Team:
Bart Theunissen, Karin Vermaat

Interieurbouw:
Kartonwinkel, Eindhoven

Oppervlak: divers
Ontwerp: 2012
Uitvoering: 2012

Locaties
Van Nelle Fabriek - Rotterdam
Dialogue House - Amsterdam
Kinderopvang Skon - Nijkerkerveen
Haga Ziekenhuis - Den Haag
Centraal Station - Amersfoort

Studio Kaart - Ondiep Zuidzijde 6, 3551 BW Utrecht, Nederland, tel +31(0)30-7073103, mail : info@studiokaart.nl, website : www.studiokaart.nl kvk 56074654