LELY CAMPUS

PROJECTDOCUMENTATIE INZENDING ARC13 INTERIEUR

DOEPEL STRIJKERS | CONSORTARCHITECTS

MASTERPLAN

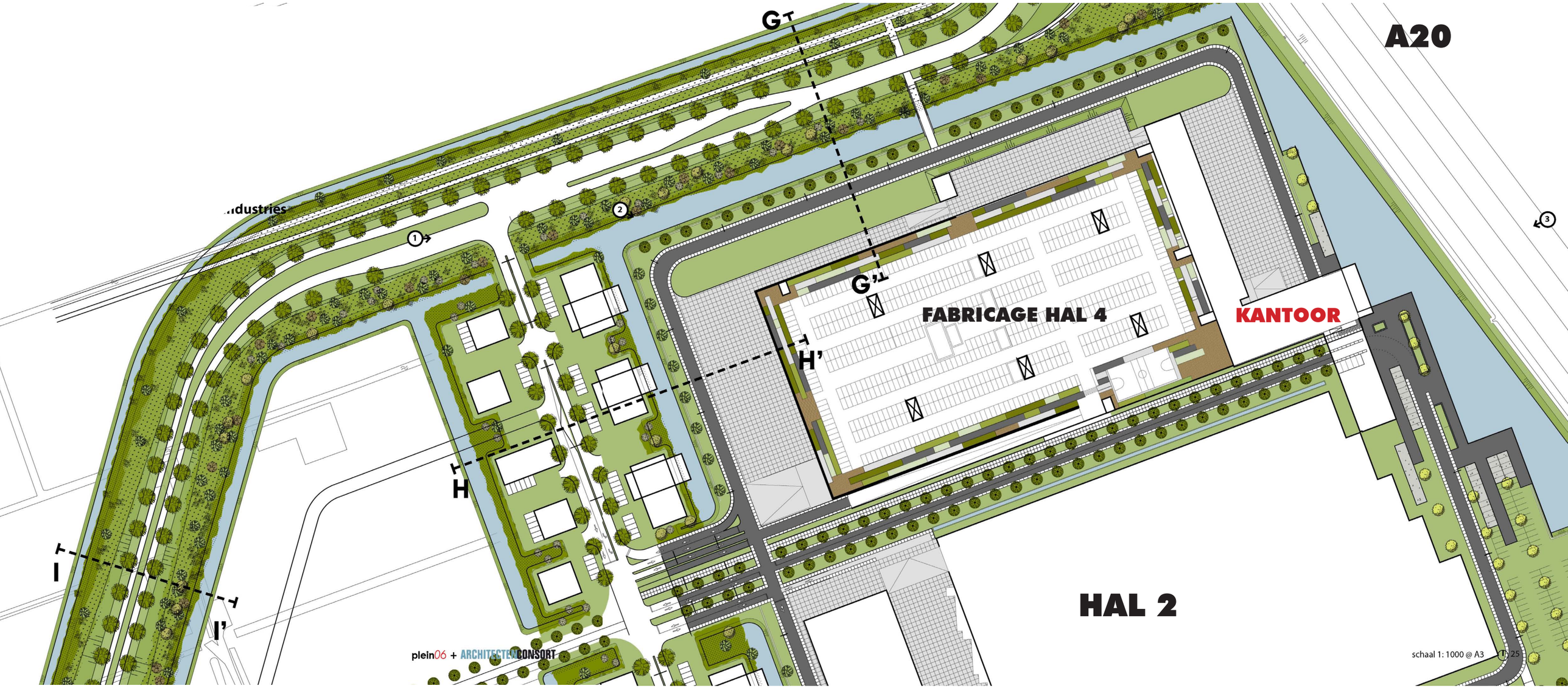

Lely Campus

★★★★★
BREEAM OUTSTANDING

De nieuwe duurzame bedrijfscampus van Lely in Maassluis is ingericht volgens de principes van de Lely bedrijfsfilosofie 'Work Smarter'. ConsortArchitects en Doepel Strijkers hebben gezamenlijk een totaal interieurplan ontworpen en gerealiseerd. Gebouw en inrichting faciliteren een nieuwe manier van werken, die wordt gekenmerkt door effectiviteit, efficiency en plezier.

Het pand is in juli en augustus 2013 gefaseerd opgeleverd. Het hoofdvolume van het kantoor bestaat uit drie horizontale vleugels waarin voorzien: een restaurant (400 plaatsen), diverse vormen van vergader-, videoconference- en ontmoetingsruimten, een auditorium (100 plaatsen), showroom, shop, kantoorruimten, receptie-& lobbyruimte, onderwijs- en trainingslokalen en diverse facilitaire ruimten.

DOEPEL STRIJKERS | CONSORTARCHITECTS

ISOMETRIC OVERVIEW LELY OFFICE

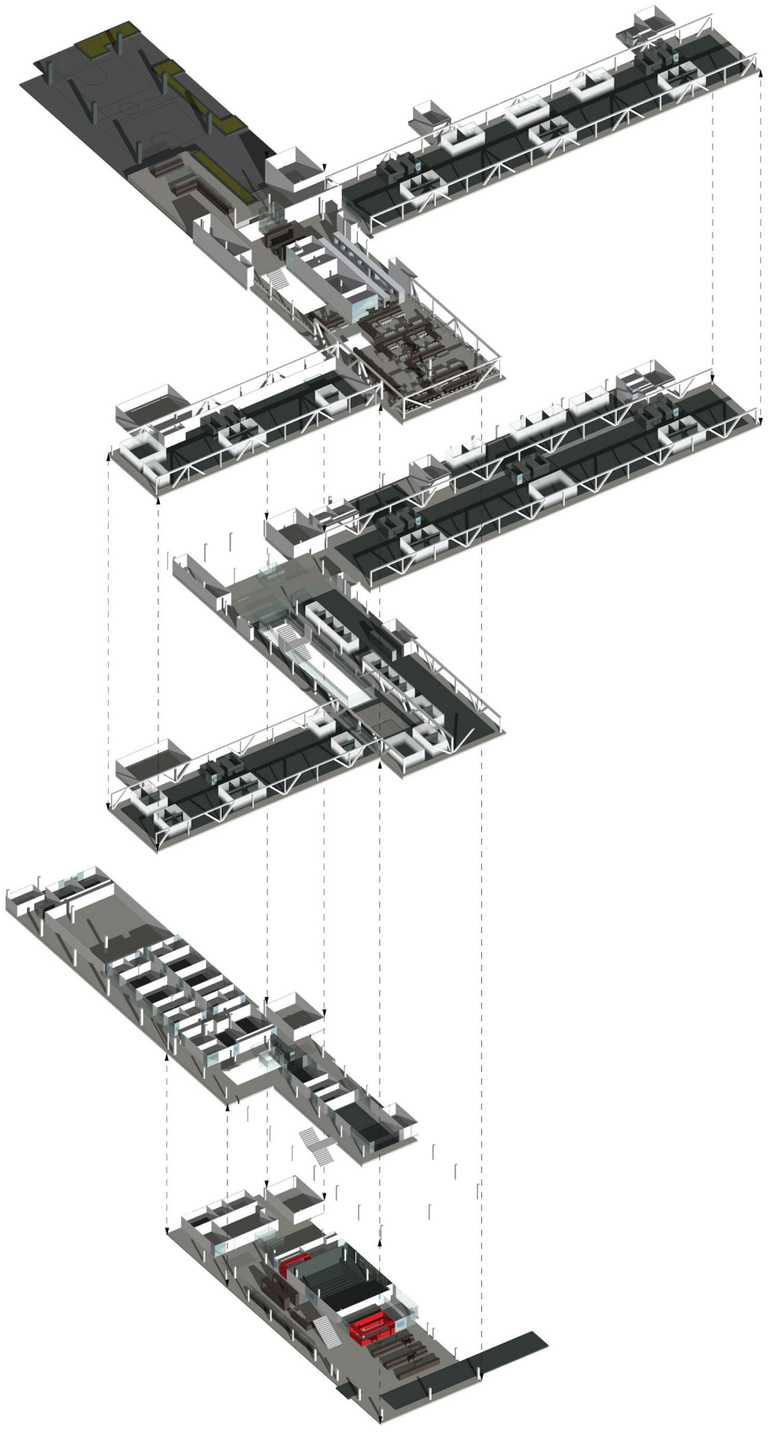

ISOMETRIC SPATIAL BASIS

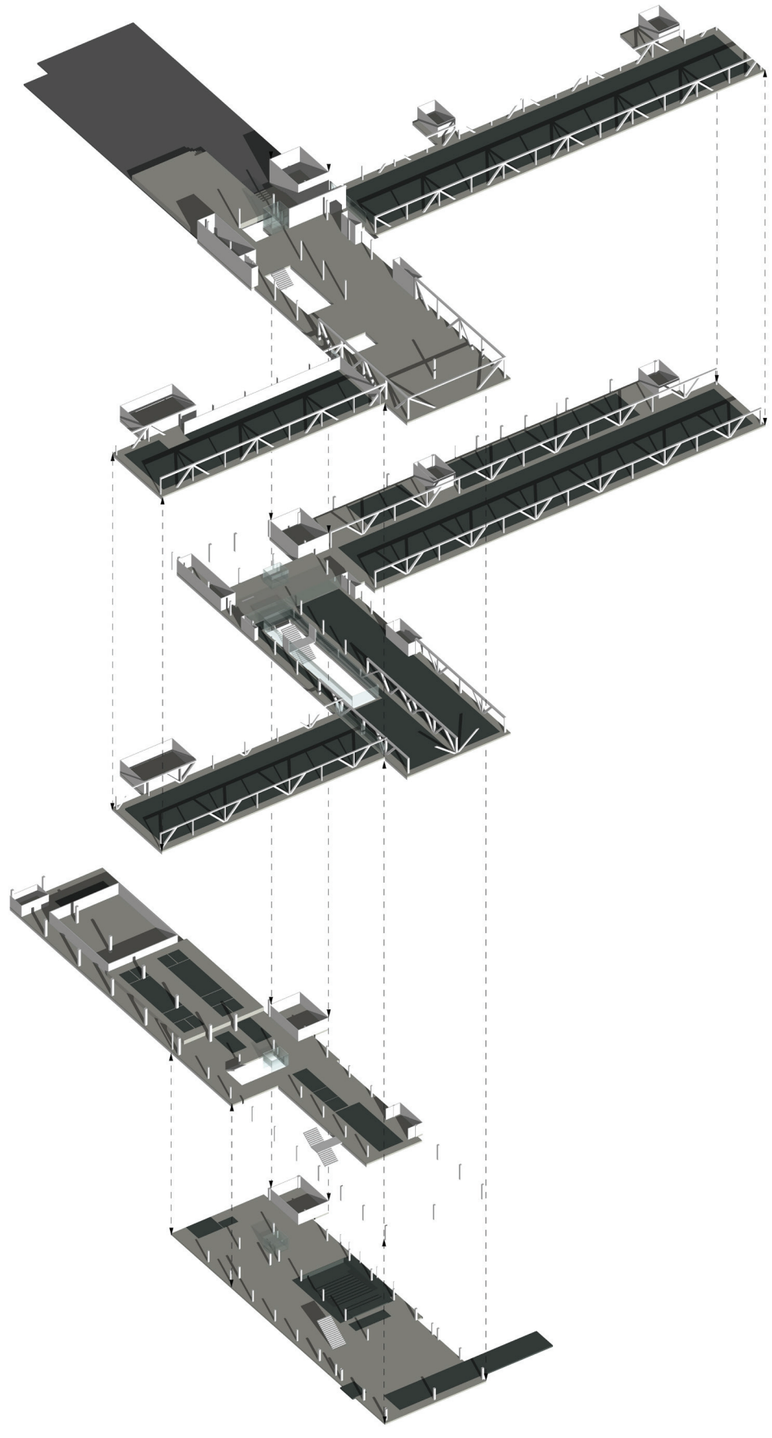

ISOMETRIC FACILITIES

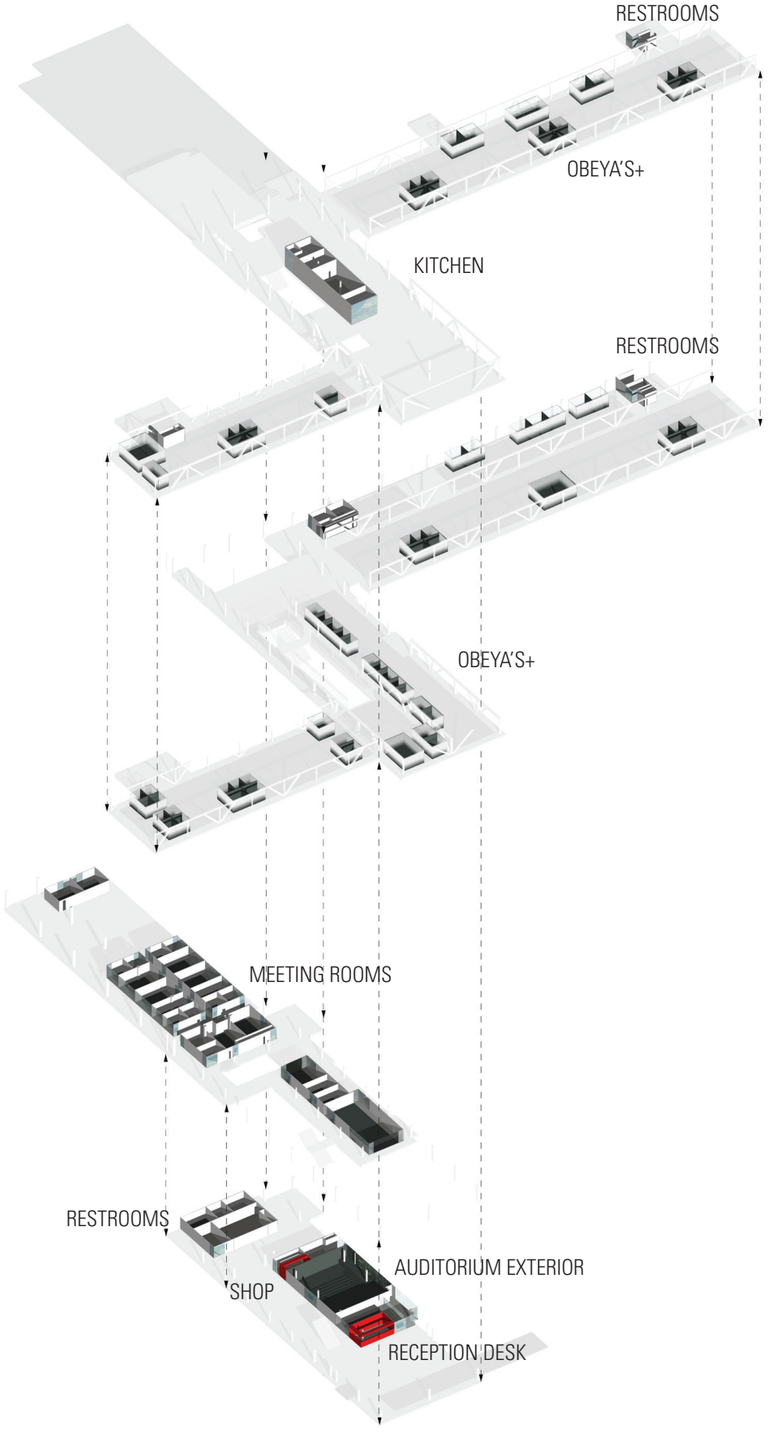

FACILITIES

MEETING ROOMS | AUDITORIUM EXTERIOR | KITCHEN | RESTROOMS

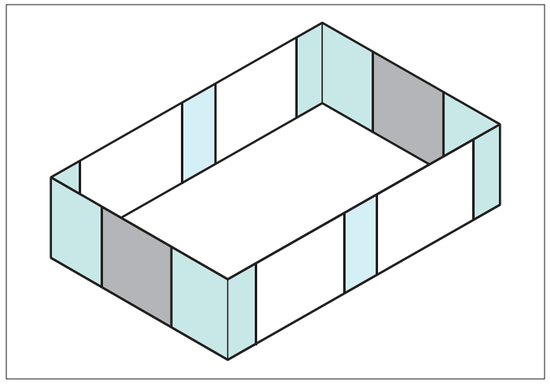

SPECIAL : RECEPTION DESK

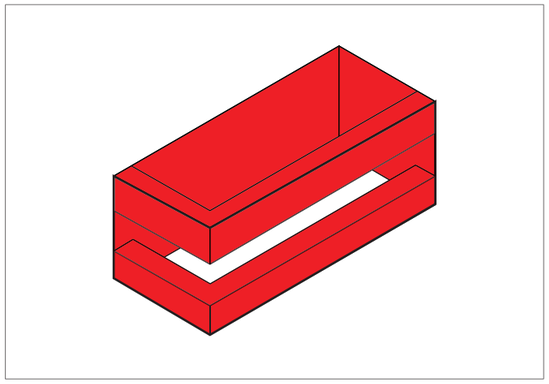

SPECIAL : SHOP

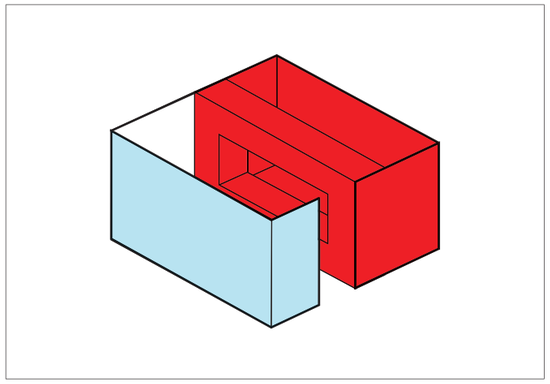

OBEYA'S | SILENCE WORKPLACES | BOARDROOMS | INDIVIDUAL | SMALL MEETING ROOMS

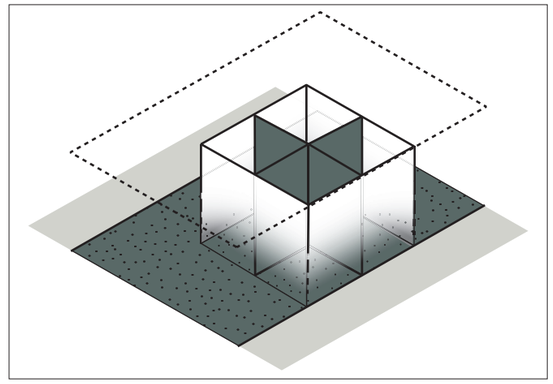

LOOSE ELEMENTS

OFFICE FLOORS | MEETING ROOMS | SMALL LOUNGE

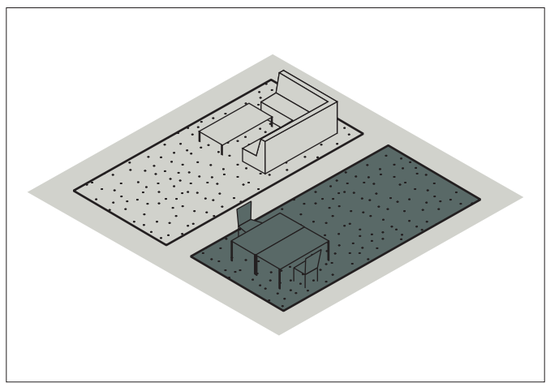

AUDITORIUM INTERIOR

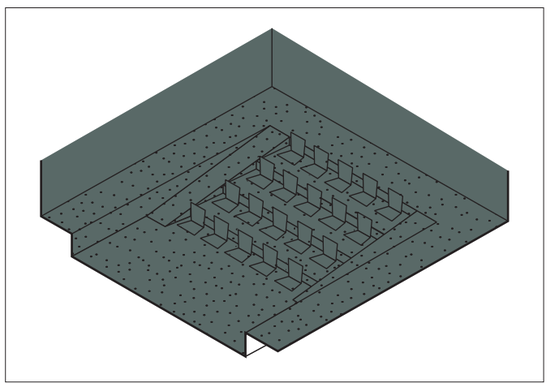

RESTAURANT

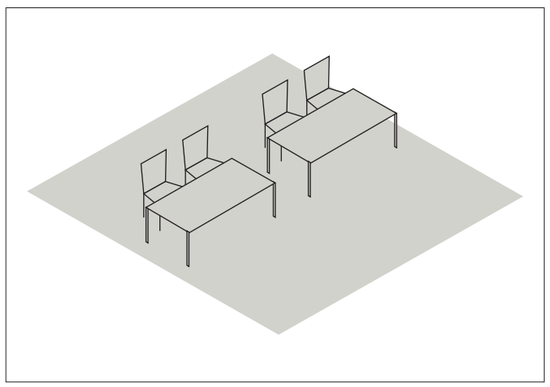

PANTRIES | BUFFET

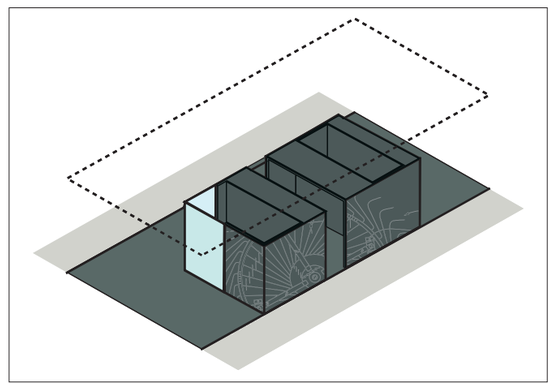

MEETING PLACES

ENTRANCE

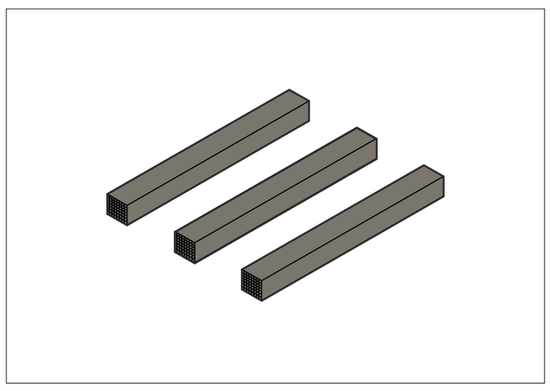

HALL OF FAME | ESPRESSO BAR | READING OBJECT | WARDROBE

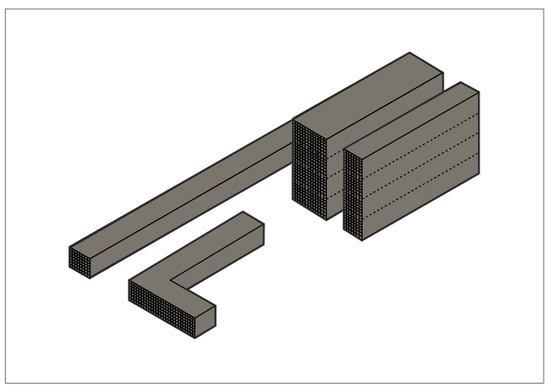

RESTAURANT | ESPRESSO BAR | ROOF TERRACE

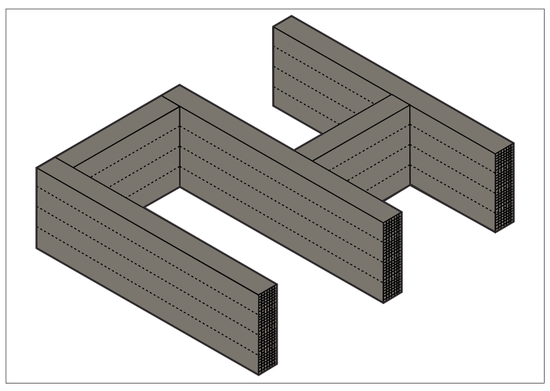

HI-TECH
INNOVATION

CRAFTSMANSHIP
NATURE

LELY

DOEPEL STRIJKERS | CONSORTARCHITECTS

FACILITIES

MEETING ROOMS | AUDITORIUM EXTERIOR | KITCHEN | RESTROOMS

SPECIAL : RECEPTION DESK

SPECIAL : SHOP

OBEYA'S | SILENCE WORKPLACES | BOARDROOMS | INDIVIDUAL | SMALL MEETING ROOMS

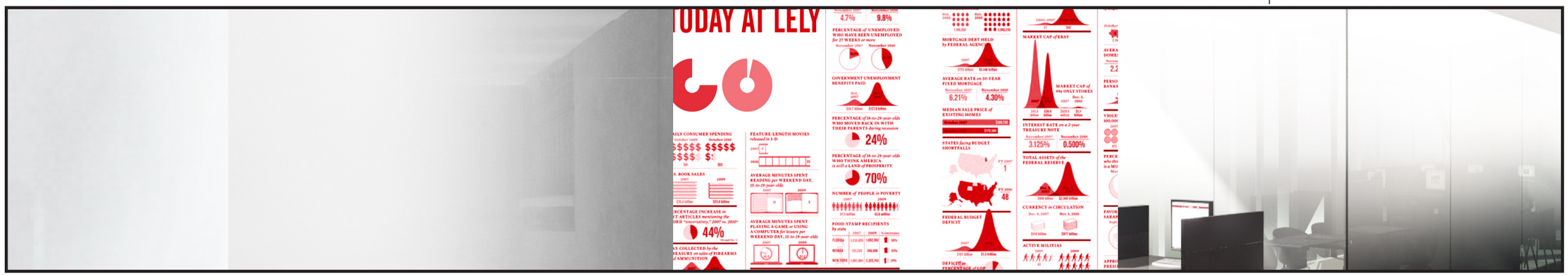

LOOSE ELEMENTS

OFFICE FLOORS | MEETING ROOMS | SMALL LOUNGE

AUDITORIUM INTERIOR

RESTAURANT

PANTRIES | BUFFET

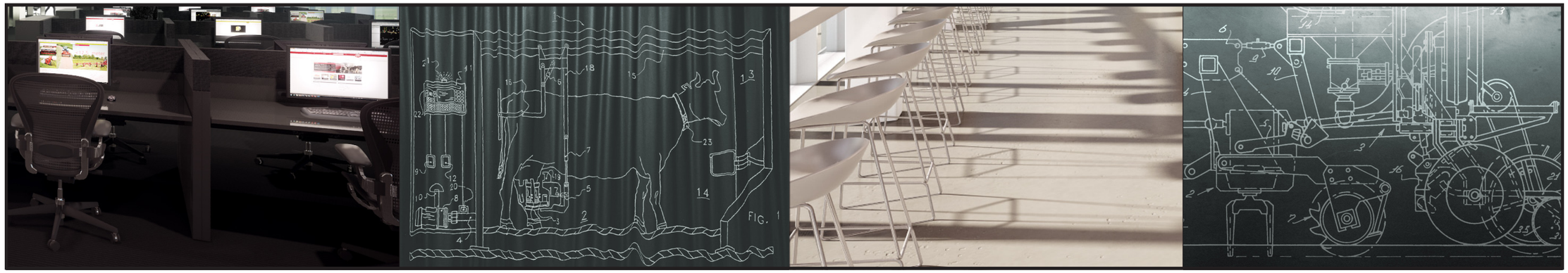

MEETING PLACES

ENTRANCE

HALL OF FAME | ESPRESSO BAR | READING OBJECT | WARDROBE

RESTAURANT | ESPRESSO BAR | ROOF TERRACE

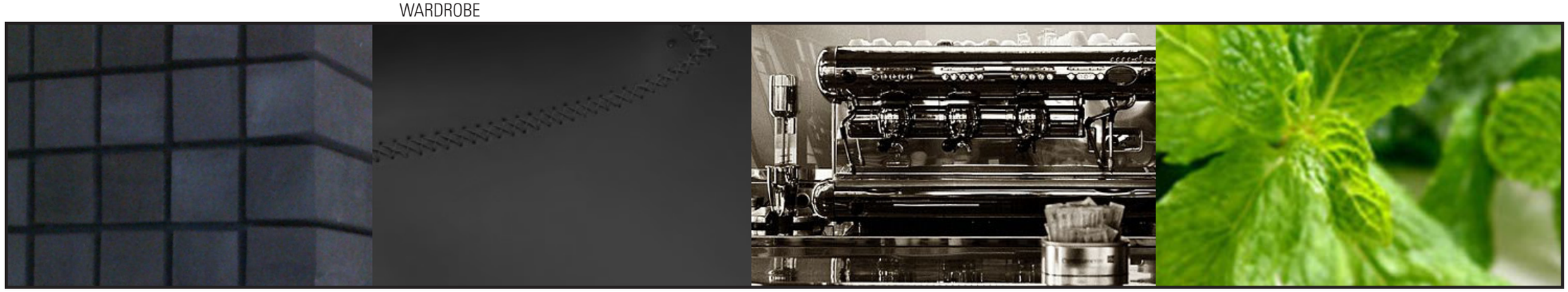

HI-TECH
INNOVATION

CRAFTSMANSHIP
NATURE

LELY

DOEPEL STRIJKERS | CONSORTARCHITECTS

KANTOOR

ESPRESSOBAR

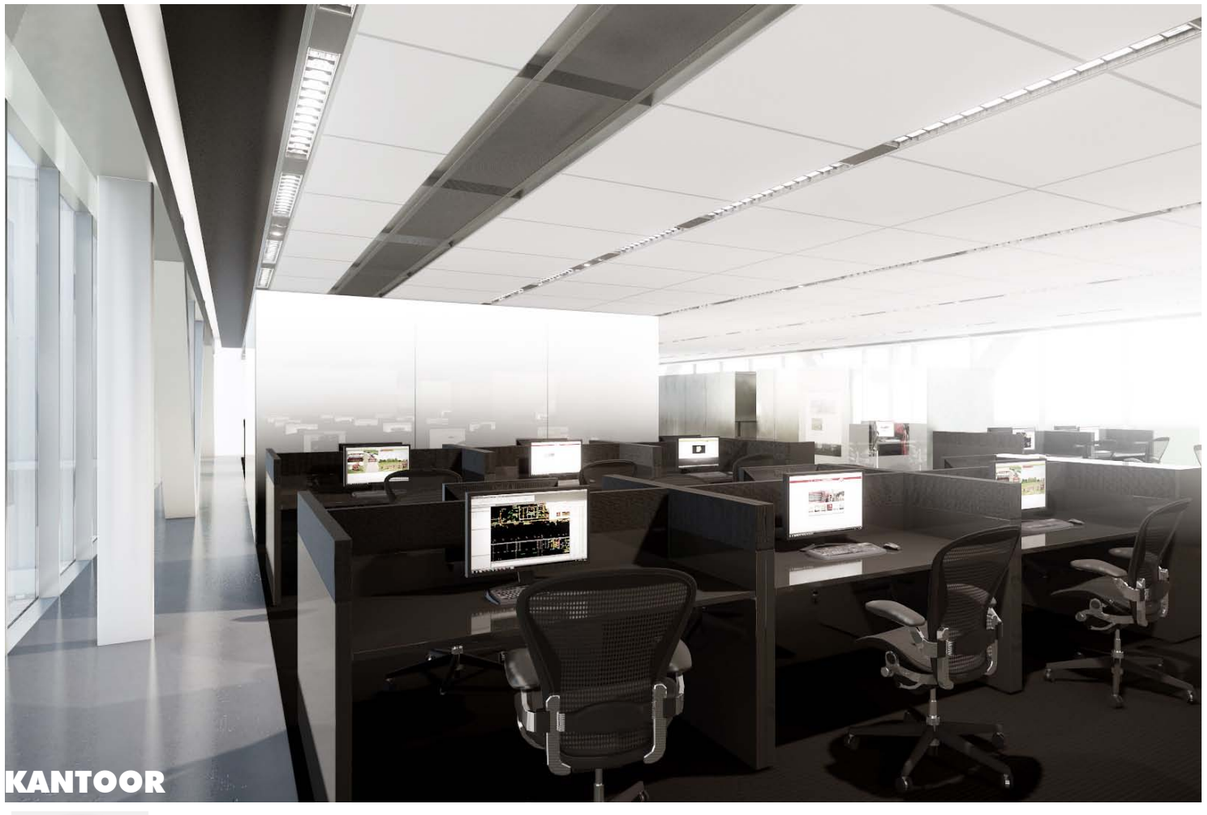

KANTOOR

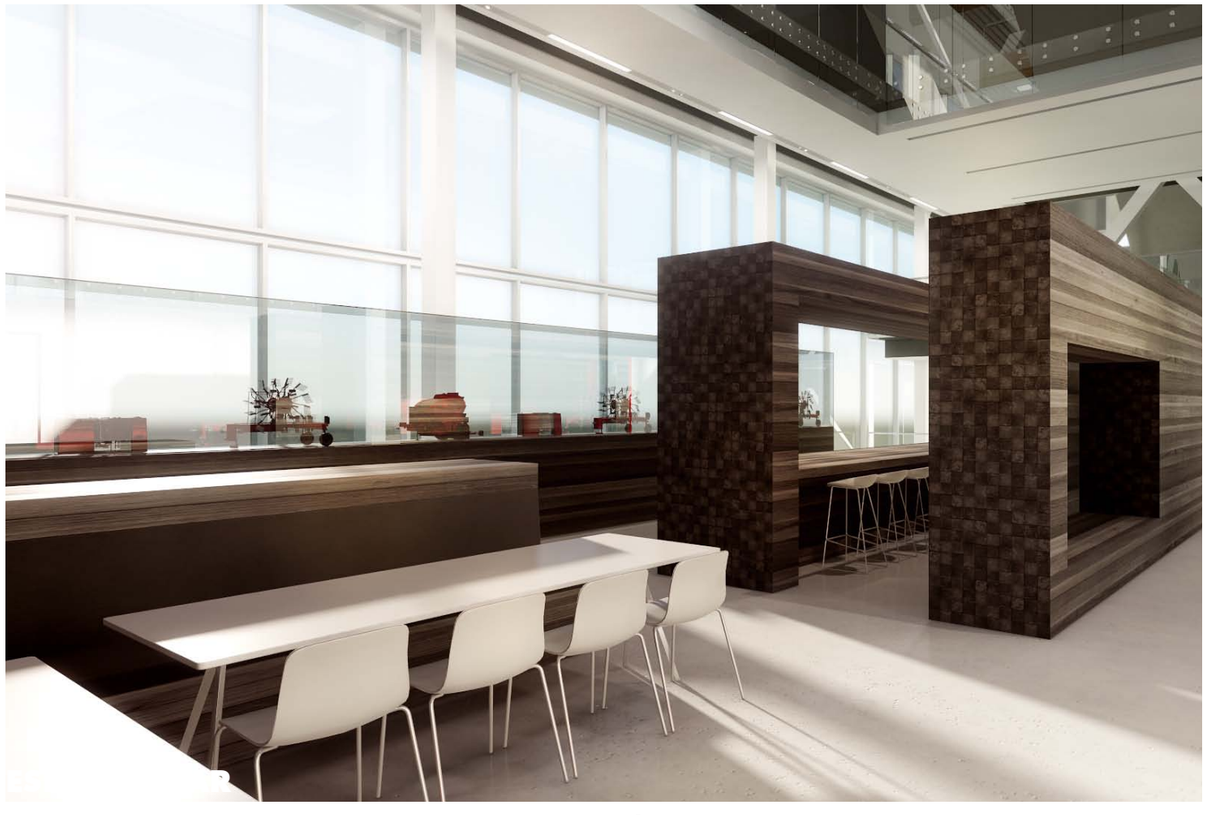

DOEPEL STRIJKERS | CONSORTARCHITECTS

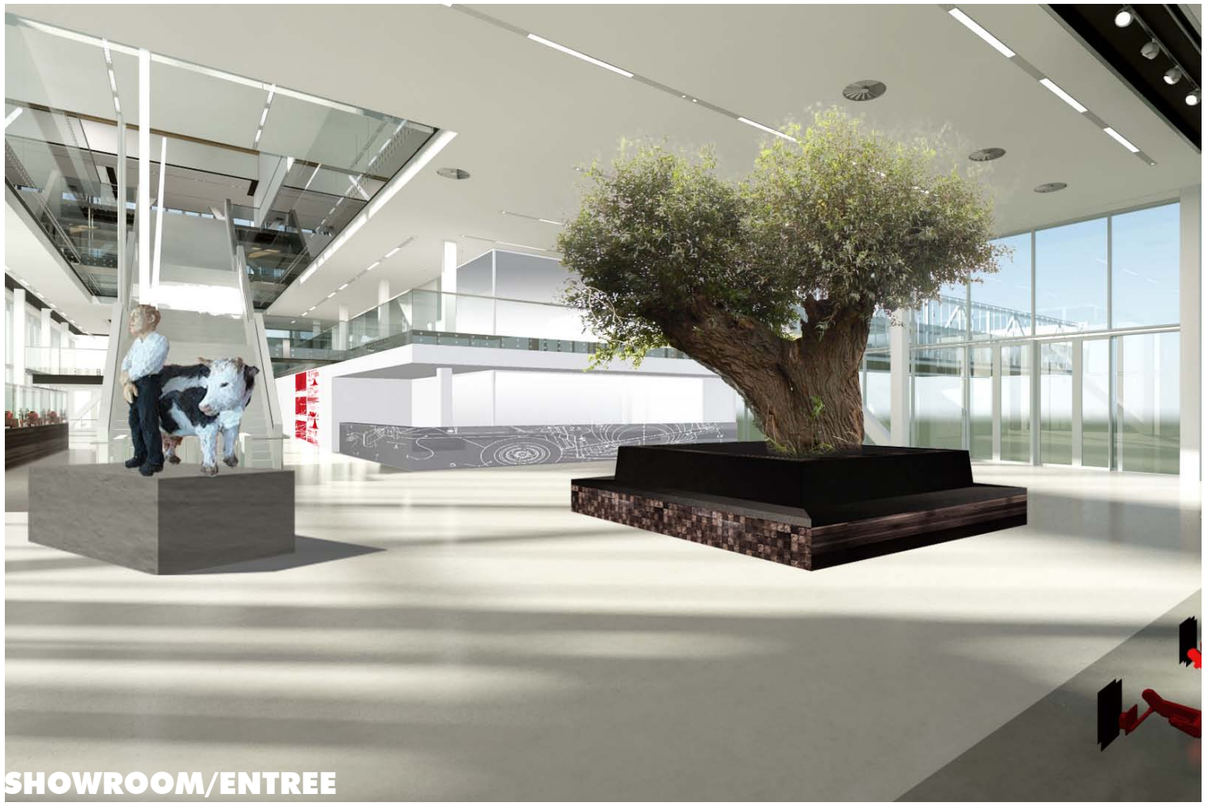

SHOWROOM/ENTREE

RESTAURANT

AUDITORIUM

RESTAURANT

LELY

DOEPEL STRIJKERS | CONSORTARCHITECTS

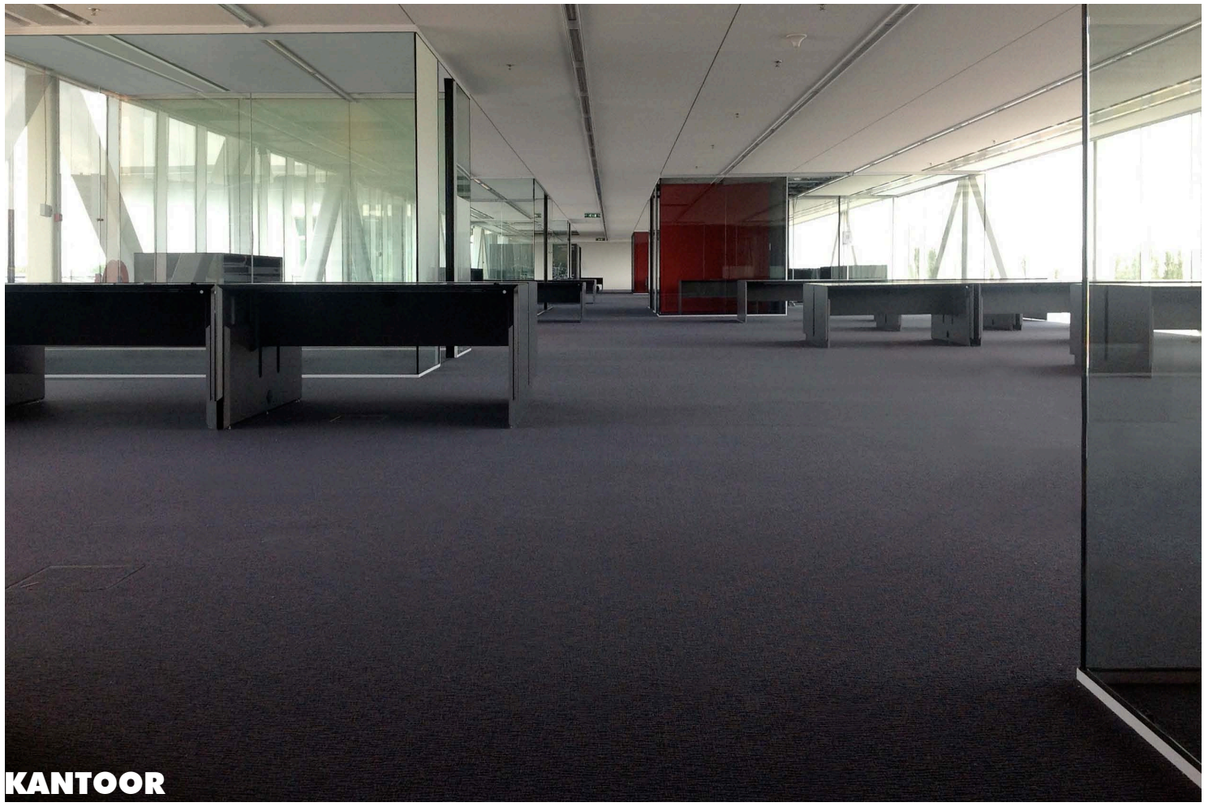

KANTOOR

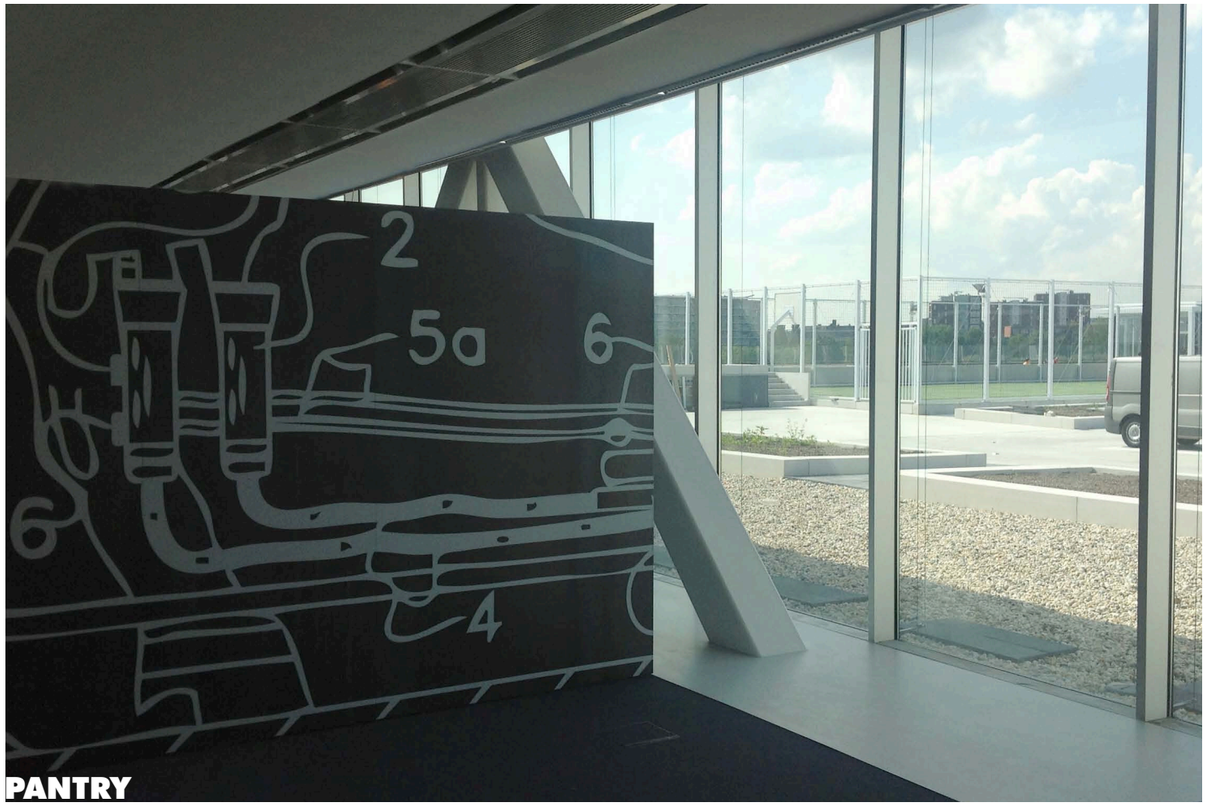

PANTRY

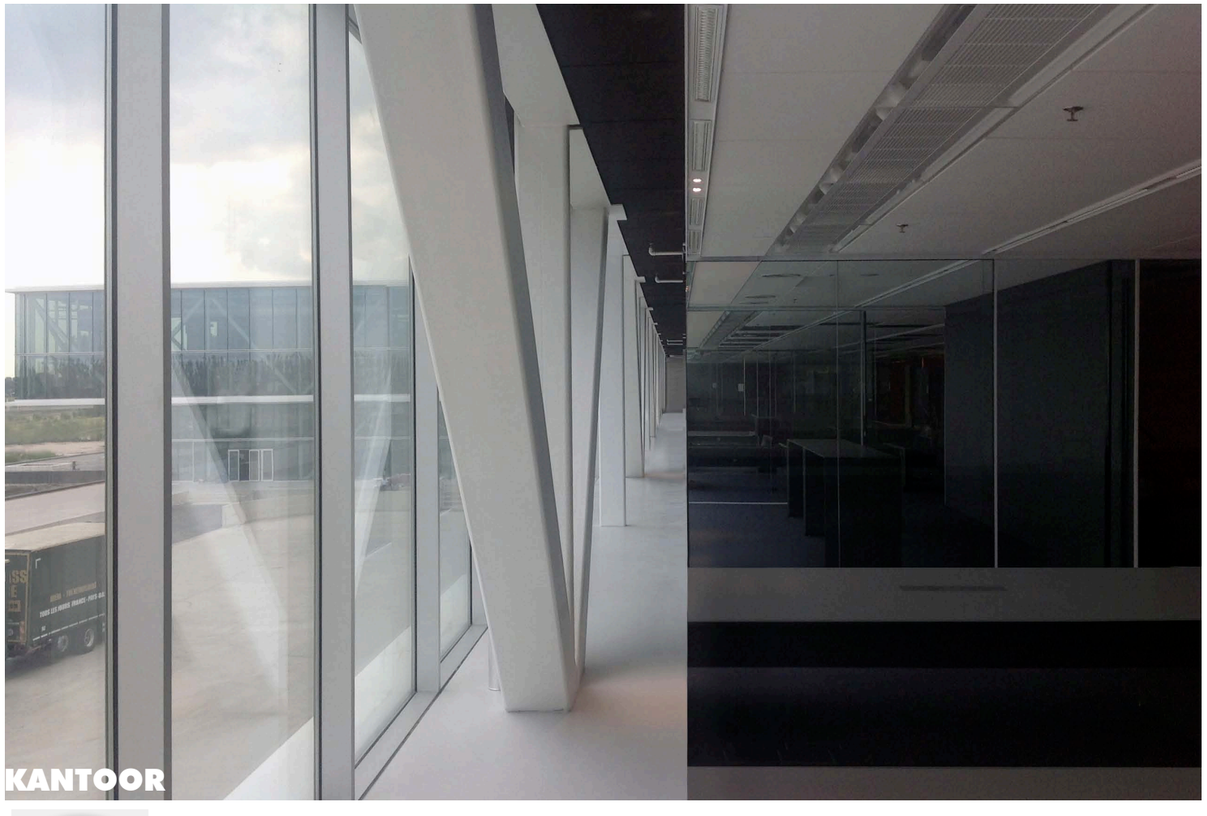

KANTOOR

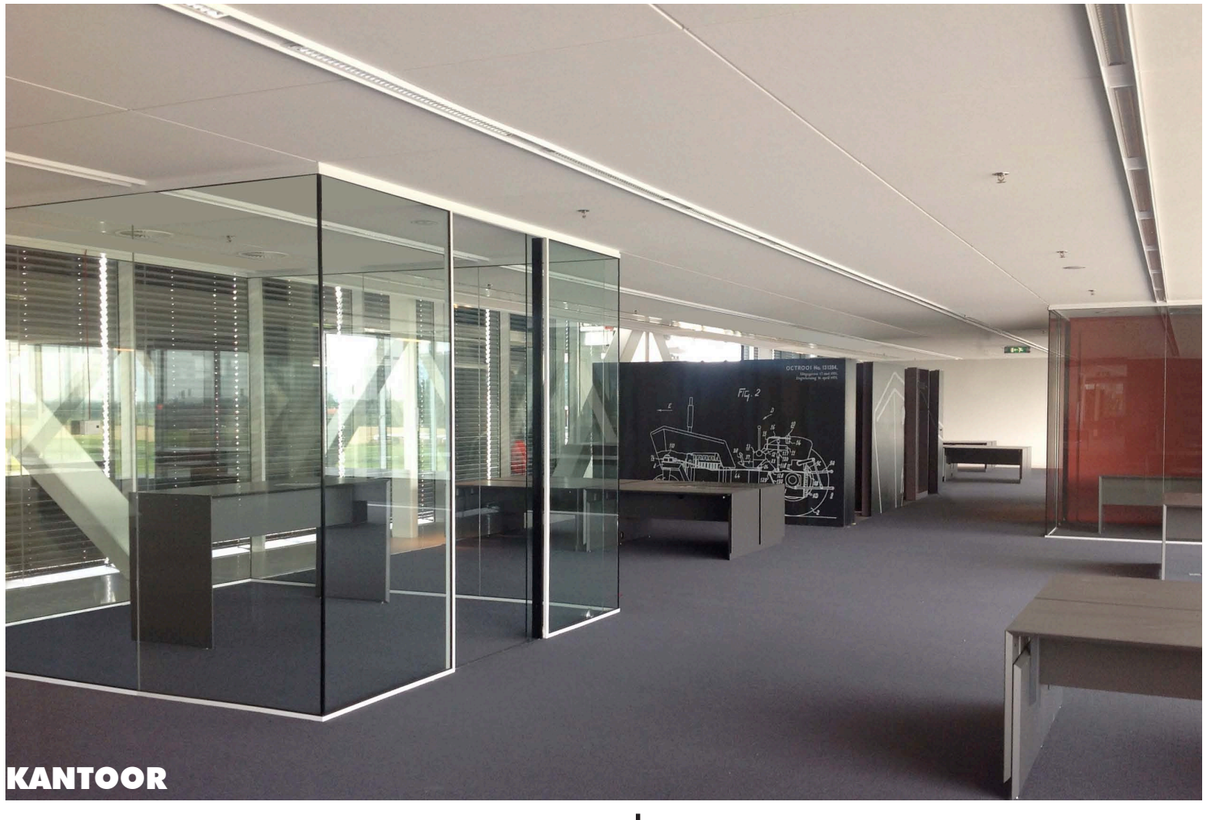

KANTOOR

LELY

DOEPEL STRIJKERS | CONSORTARCHITECTS

CENTRAAL TRAPPENHUIS

LELY CAMPUS

Interieur

Locatie: Maassluis
Ontwerpbureau: ConsortArchitects & DoepelStrijkers
Projectarchitect: Eline Strijkers
Opdrachtgever: Weverskade b.v.
Kantoor 10.500 m² en productiehal 22.500 m²

Integraal proces

Door iedere stap in het ontwerptraject integraal, vanuit de aanvullende disciplines te benaderen, sluiten gebouw, interieur en landschap naadloos op elkaar aan. De inbedding in het landschap en de ruimtelijke binnenwereld zijn onlosmakelijk met elkaar verbonden. De nauwe samenwerking tussen architect en interieurarchitect voor zowel het gebouw als het interieur maakte het mogelijk integraal en efficient te ontwerpen waarbij consistentie in het totaalontwerp kon worden bewaakt. Een goed interieur verhoudt zich tot de context en wordt gekenmerkt door een naadloze aansluiting op de architectuur, waarbij ruimtelijkheid, techniek, verlichting, afwerking, materialisering en inrichting het totaalconcept onderschrijven en elkaar versterken.

Maatschappelijk

Actuele maatschappelijke ontwikkelingen dragen bij aan samenwerkingsverbanden die steeds meer gericht zullen zijn op de mens en haar duurzame ontwikkeling. Voor Lely is aansluiting gemaakt op deze ontwikkeling. Het interieurplan is een passend, integraal duurzaam ruimtelijk antwoord op een verandering in de omgang met medewerkers en klanten. De inrichting versterkt en completiseert het implementeren van een nieuwe manier van werken, die wordt gekenmerkt door effectiviteit, efficiency en plezier. Innovatie, vooruitgang, respect en eerlijkheid zijn waarden die passen bij Lely. Het bedrijf ontwikkelt duurzame innovaties in de agrarische sector. De ruimtelijke vertaling van deze waarden is gemaakt door een goed doordachte consistente verzameling objecten van duurzame, natuurlijke materialen met een rijke detaillering te plaatsen in een landschap dat wordt gedomineerd door lichtinval, transparantie en technische innovaties. Ambacht en innovatie smelten samen in een ruimtelijke identiteit voor Lely.

Communicatie staat centraal

Er is niet alleen aandacht voor de besparing in kwantiteit, maar vooral ook voor het creëren van een nieuwe kwaliteit. De nadruk ligt op communicatie. Creativiteit en ontmoeting worden gestimuleerd binnen een open toegankelijke uitstraling met verschillende communicatieplekken. Er zijn zowel binnen als buiten diverse open, informele communicatieplekken zoals loungeplekken, statafels, espressobars, een sportveld en een restaurant. Daarnaast zijn er gesloten communicatieplekken, stilteplekken en grote en kleine (semi-) afgesloten vergaderzalen. Ondersteund door vernieuwde technologie en een inspirerende functionele en open werkomgeving wordt ruimte geboden elkaar te ontmoeten en samen te werken. Medewerkers worden binnen en buiten de organisatie ondersteund door een wereldwijd, virtueel netwerk. Lely krijgt een interieur met de nieuwste ICT technologie, geavanceerde Smart Walls, bijzondere werk- en concentratie mogelijkheden en eten en drinken van hoge kwaliteit. We introduceren in dit project ook zogenaamde ‘edible greens’; duurzame planten en kruiden in stoere houten bakken die iedereen mag plukken en consumeren.

Variatie en flexibiliteit

De plattegrond van de kantoren vertoond binnen een standaardisatie in maatvoering en grid optimale flexibiliteit maar bovenal ook diversiteit. Doordat de uitzichten door de gevel van de gebouwen aan beide zijden en per niveau verschillend zijn, wordt een gevarieerde werkomgeving ook ruimtelijk ondersteund. De vaste structuur van interieurelementen, zoals losse kubuscellen, zorgt voor orientatie. Verbijzonderingen in materiaal en afwerking verhogen de leesbaar per vloer en afdeling. Voor het ontwerp van de wanden is een complete en functionele lijn neergelegd. De mate van dichtheid van een wand is bepalend voor de functie erachter. Er zijn informatieve ‘Smart Walls’ en ook gesloten, open of deels geopende wanden. Deze laatste categorie heeft een speciaal ontwikkelde folie waarop een gradiënt is aangebracht, zodat privacy wordt gecreëerd. Voor aankleding van een aantal wanden, de receptiebalie, de spreekstoel in het auditorium en de gordijnen van de boardroom is specifiek voor Lely ontworpen visualbekleding gebruikt. OP deze bekleding worden afbeeldingen van de octrooien van Lely afgebeeld. De keuze voor deze bijzondere detaillering reflecteert de intentie en betrokkenheid van de opdrachtgever. Nagenoeg alles wat geleverd wordt aan Lely is maatwerk. Dat elk detail van dit gebouw en dit interieur met grote toewijding van zowel opdrachtgever als het ontwerpteam tot stand is gekomen, is overduidelijk voelbaar in dit project.

LIFT

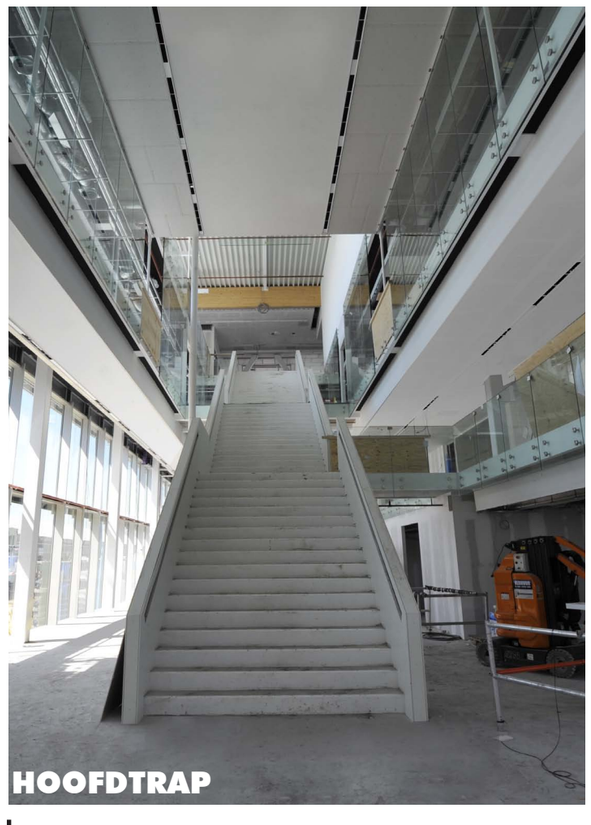

HOOFDTRAP

DOEPEL STRIJKERS | CONSORTARCHITECTS