OPEN FOR ALL ontwerptekeningen

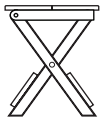

Titel	Open for all
Voor	ARC meubel award
Door	Paula Arntzen
Datum	24-08-2016

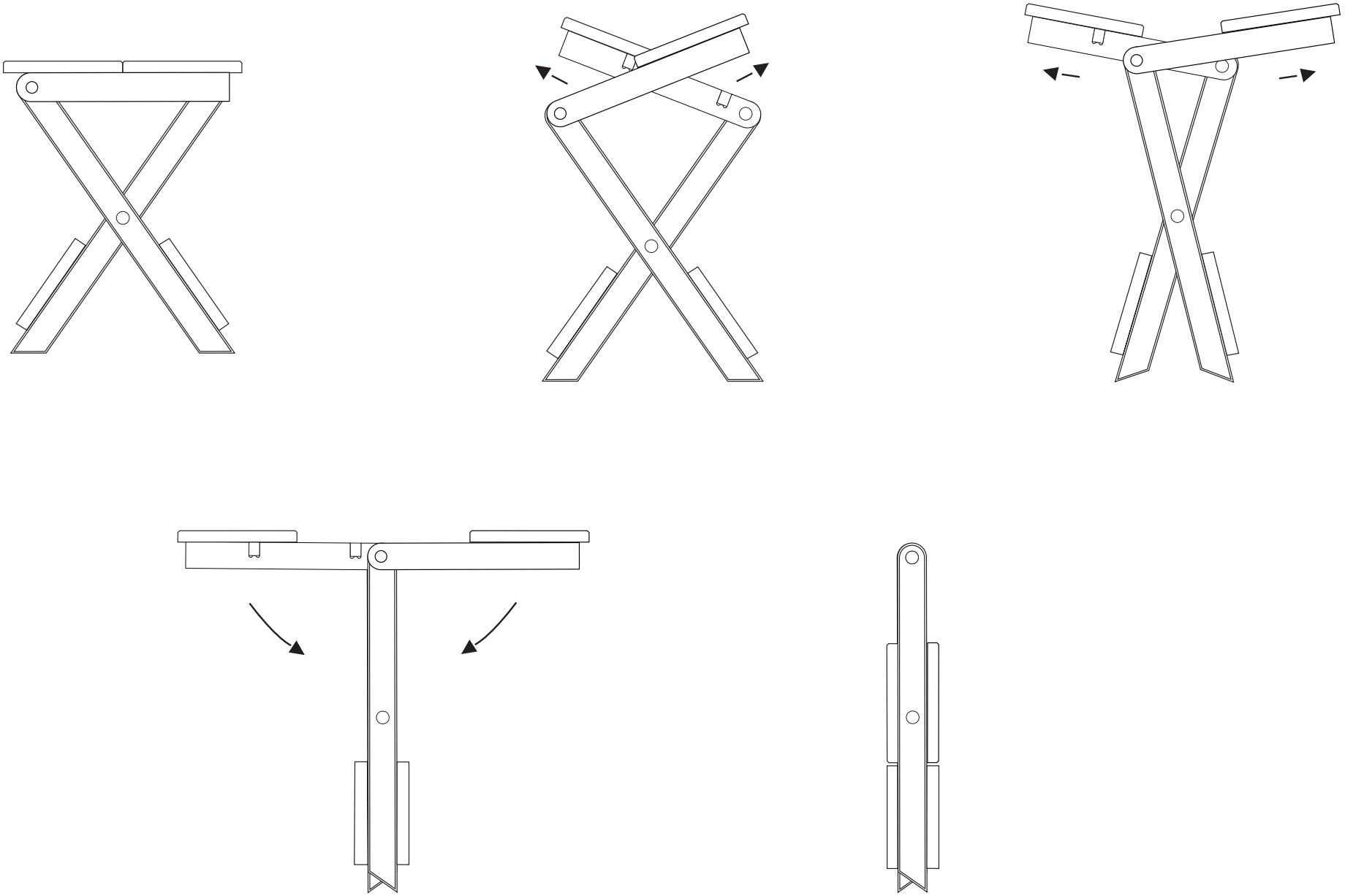

Vouw systeem - zijaanzicht

Open for all
Paula Arntzen
24-08-2016

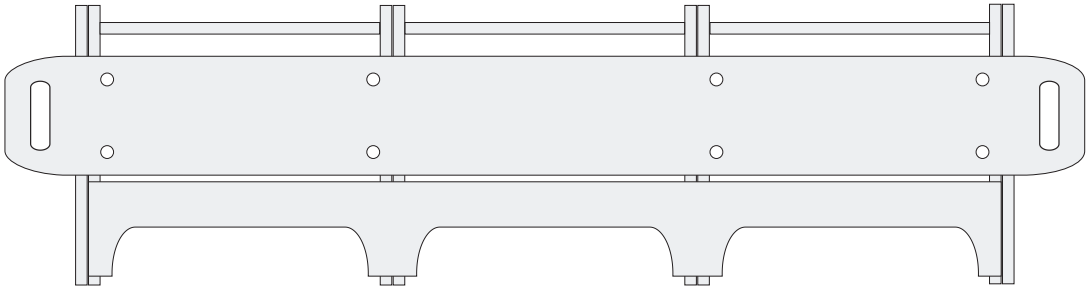

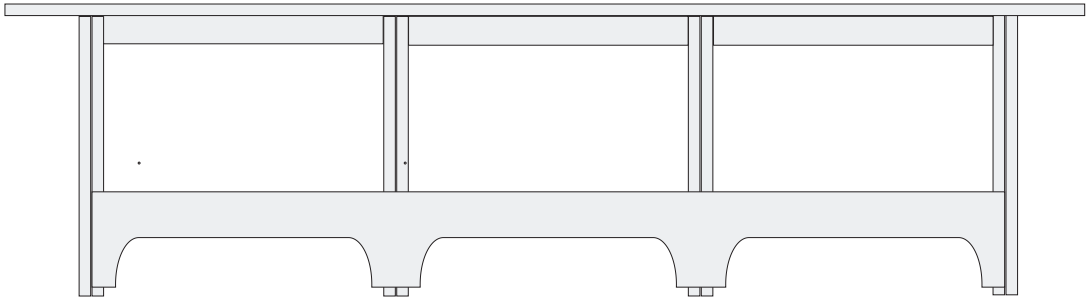

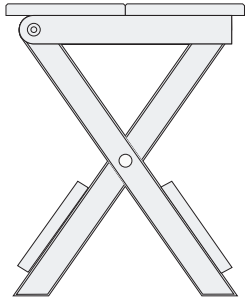

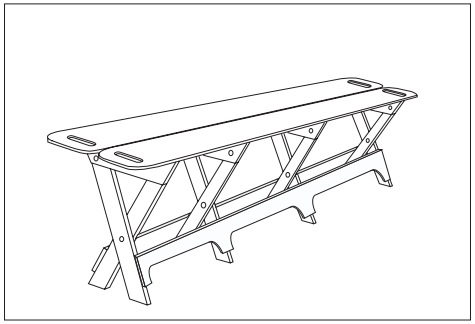

Voor- zij - boven aanzicht

Open for all
Paula Arntzen
24-08-2016

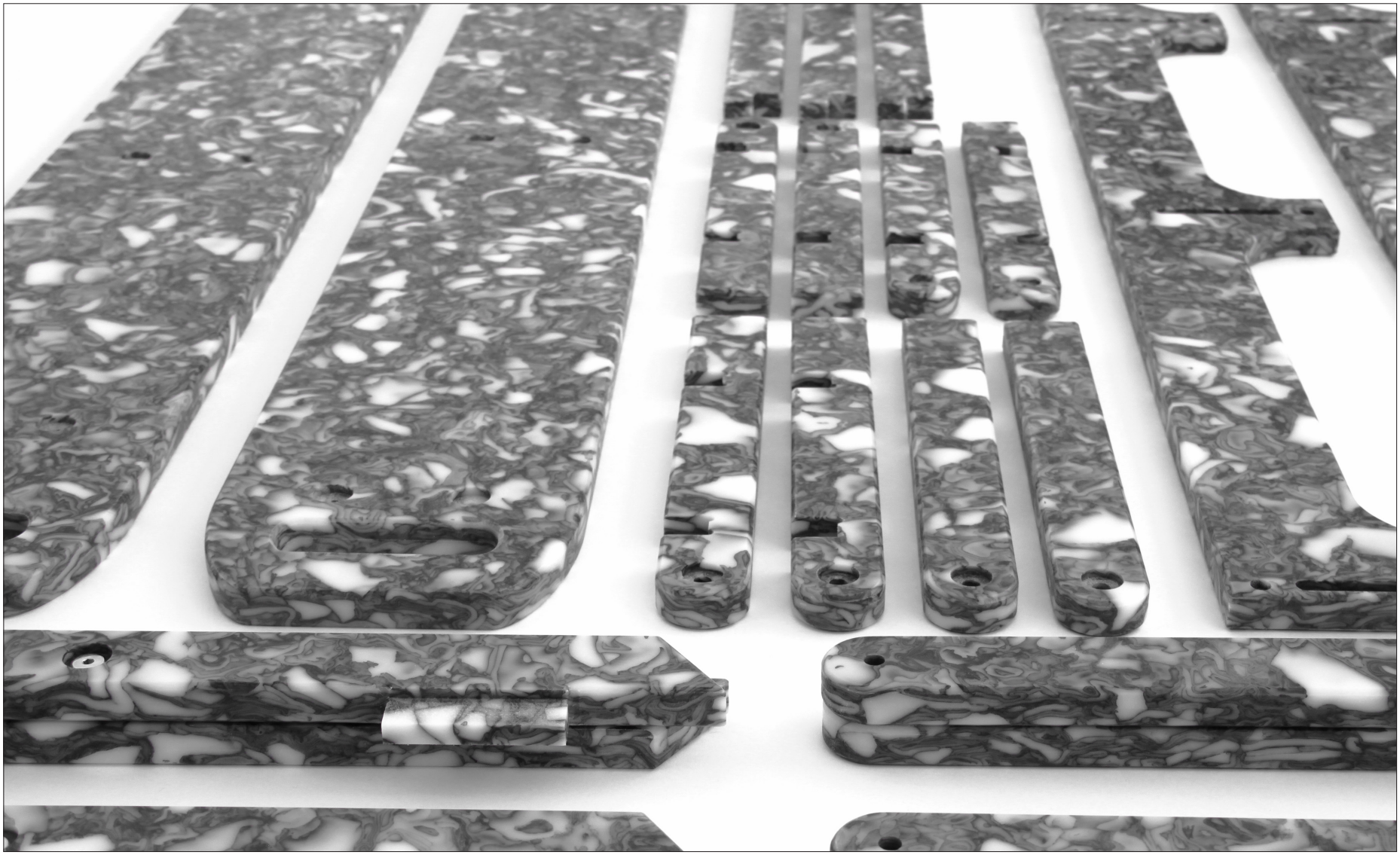

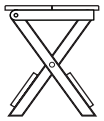

Titel
Voor
Door
Datum

Open for all
ARC meubel award
Paula Arntzen
24-08-2016

Work in progress prototype 2

Materiaal: Black dapple, 100 % gerecycled plaatmateriaal, van resafval van snijplanken. 20 mm dik

All right reserved to
Paula Arntzen
info@paulaarntzen.nl
+31 (0)642408670 NL